# ВЕНЧИК 31,5х50 D-3

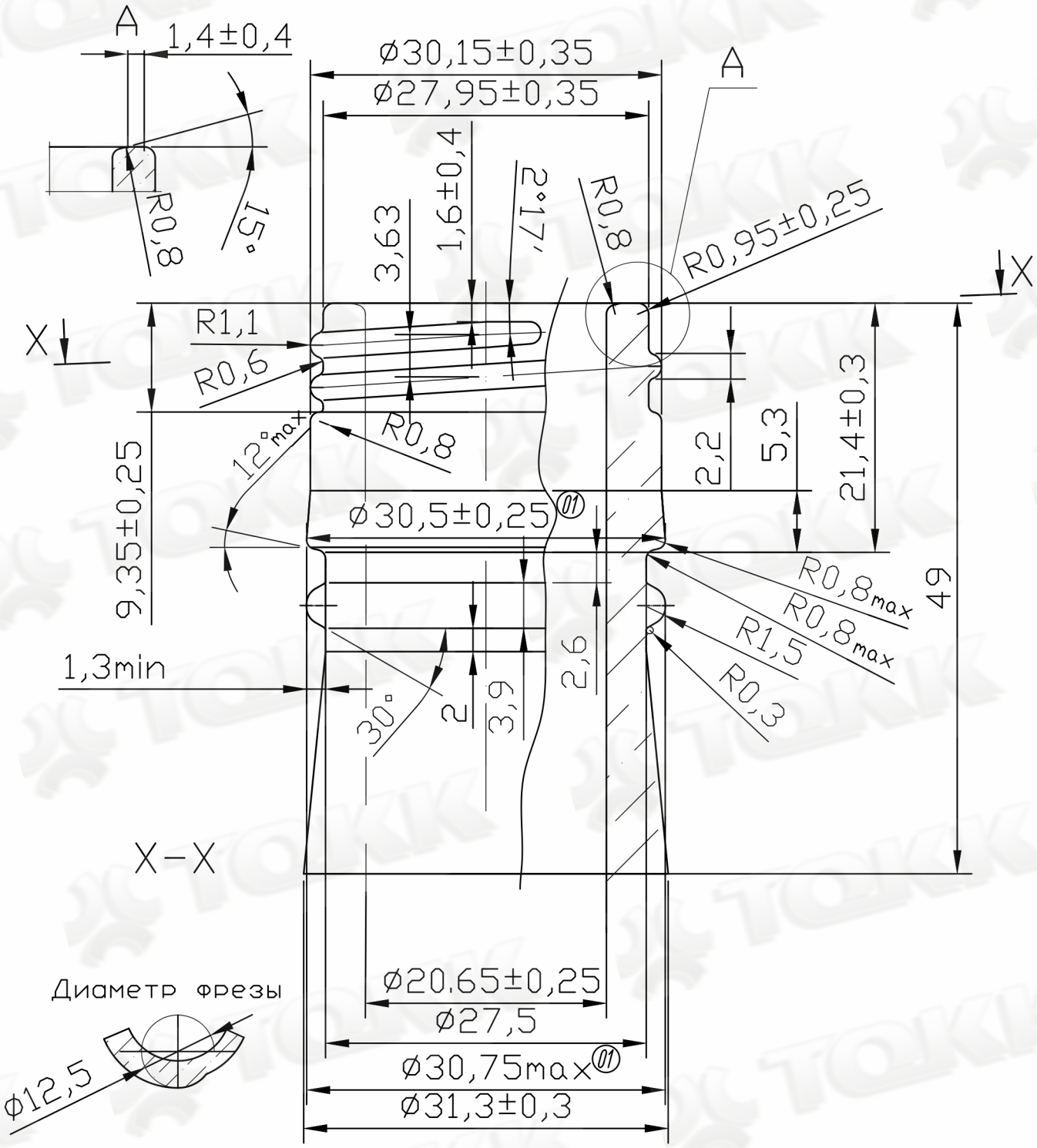


1. Неуказанные предельные отклонения размеров: линейных –±0,2; угловых–±1°.
2.* Размер для справок.
3. Размер ø20,65±0,25 для фиксации дозатора обеспечить на расстоянии 14 мм от верхнего среза венчика.