ВЕНЧИК 31,5х60 D-1

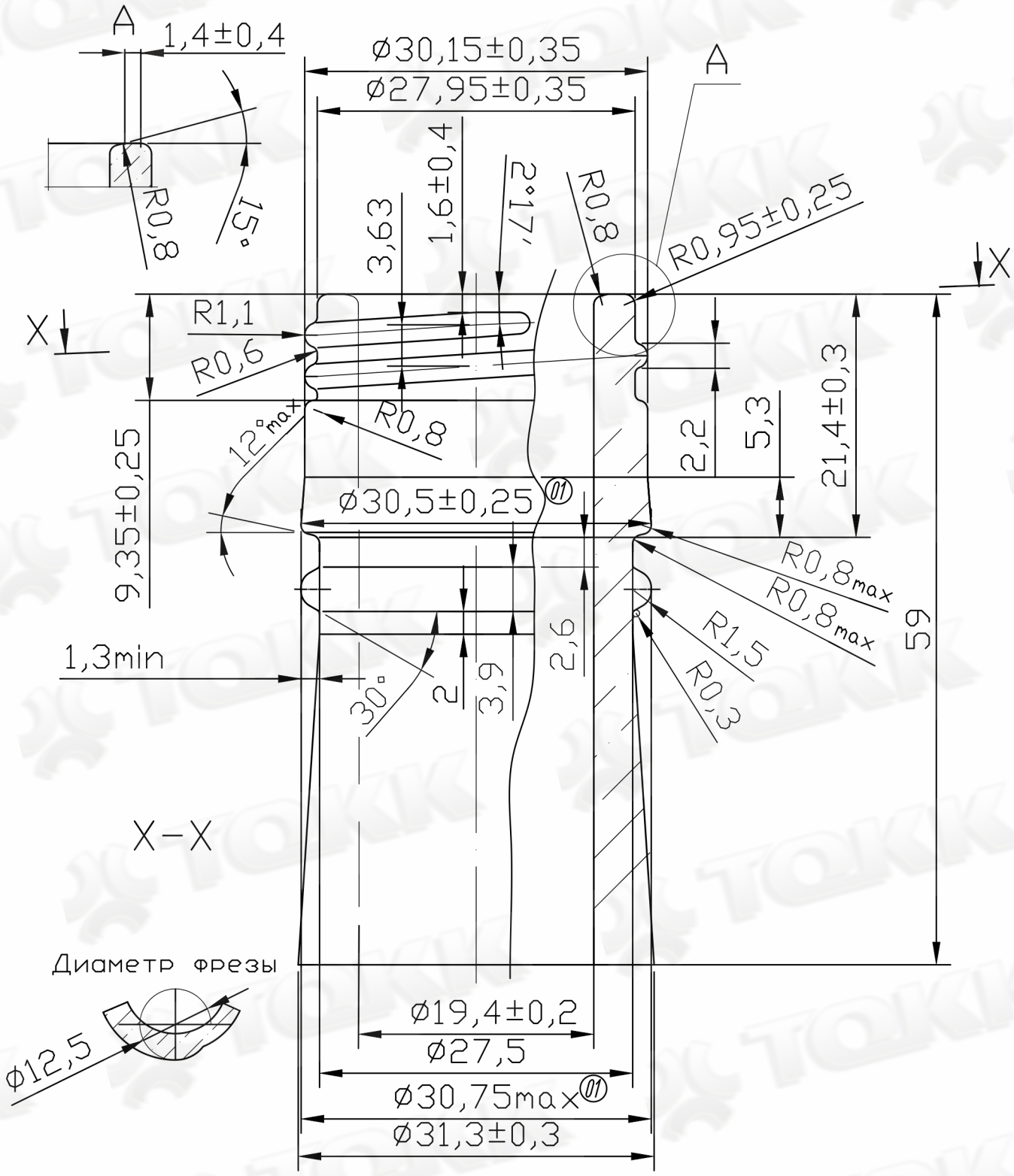

1. Неуказанные предельные отклонения размеров: линейных –±0,2; угловых–±1°.
2.* Размер для справок.
3. Размер Ø19,4±0,2 для фиксации дозатора обеспечить на расстоянии 14 мм от верхнего среза венчика.