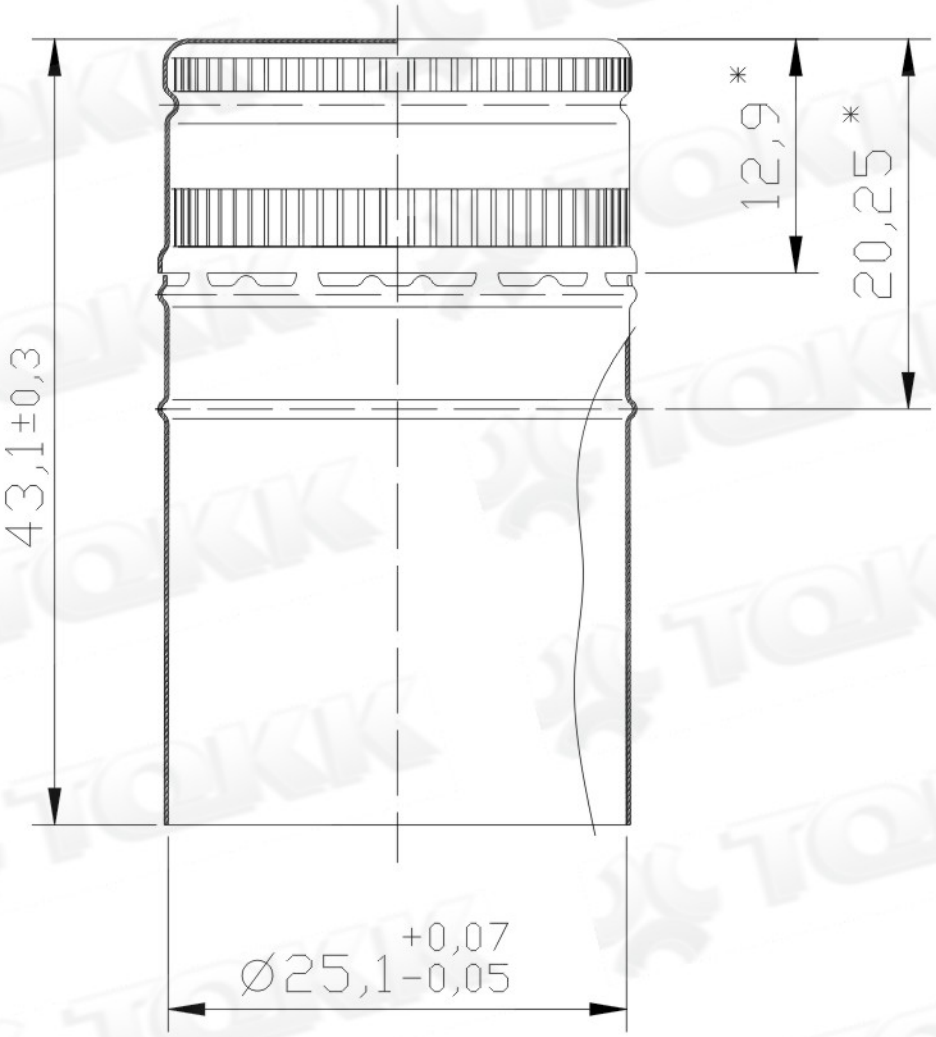Алюминиевый винтовой колпачок
25x43