Алюминиевый винтовой колпачок
30x50

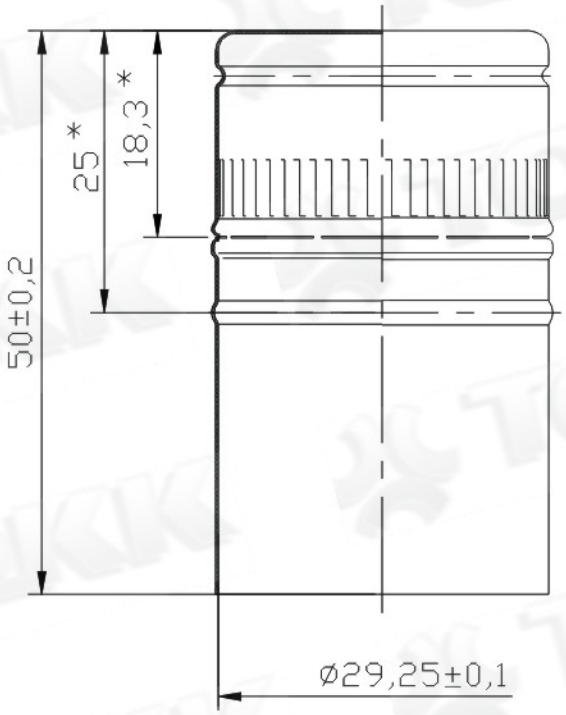
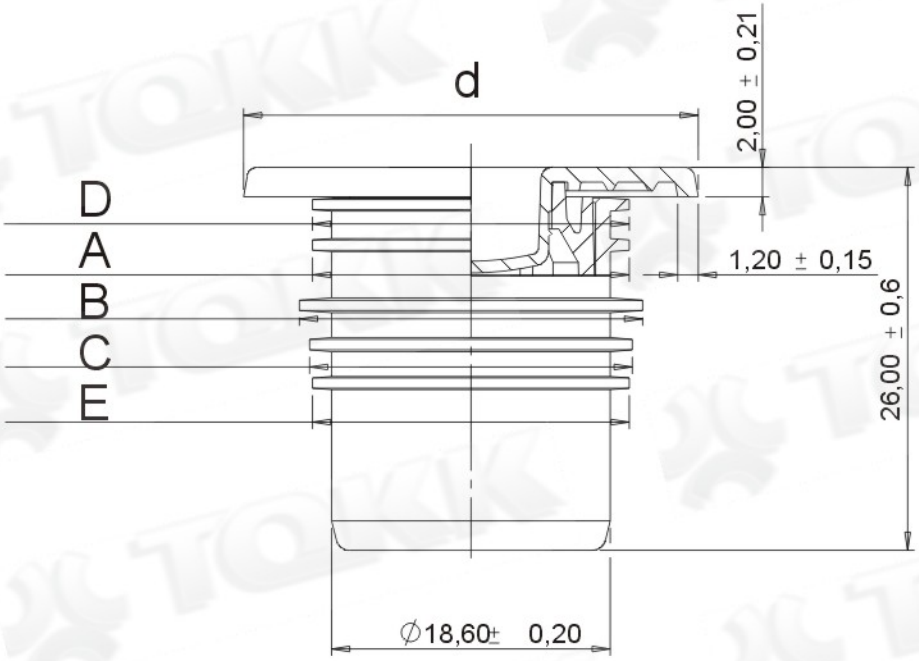
Дозатор
“D 30-1”,“D 30-2”,“D 30-3”,“D 30-4”.